CAR ACCESSORIES

NIAGARA

I	Istruzioni per il montaggio
GB	Fitting instructions
D	Montageanleitung
F	Instructions de montage
E	Instrucciones de montaje
NL	Montage-instructies
PT	Instruções de Montagem
S	Monteringsanvisning
FIN	Asennusohje
EST	Paigaldusjuhend
LAT	Stiprināšanas instrukcija
LIT	Pritvirtinimo instrukcijos
PL	Instrukcja montażu
RU	Инструкции по установке
CZ	Návod na montáž
SK	Návod na montáž
SLO	Navodila za pritrjevanje
HR	Uputa za sastavljanje
HU	A felszerelés módja
GR	Οδηγίες συναρμολόγησης
DK	Monteringsvejledning

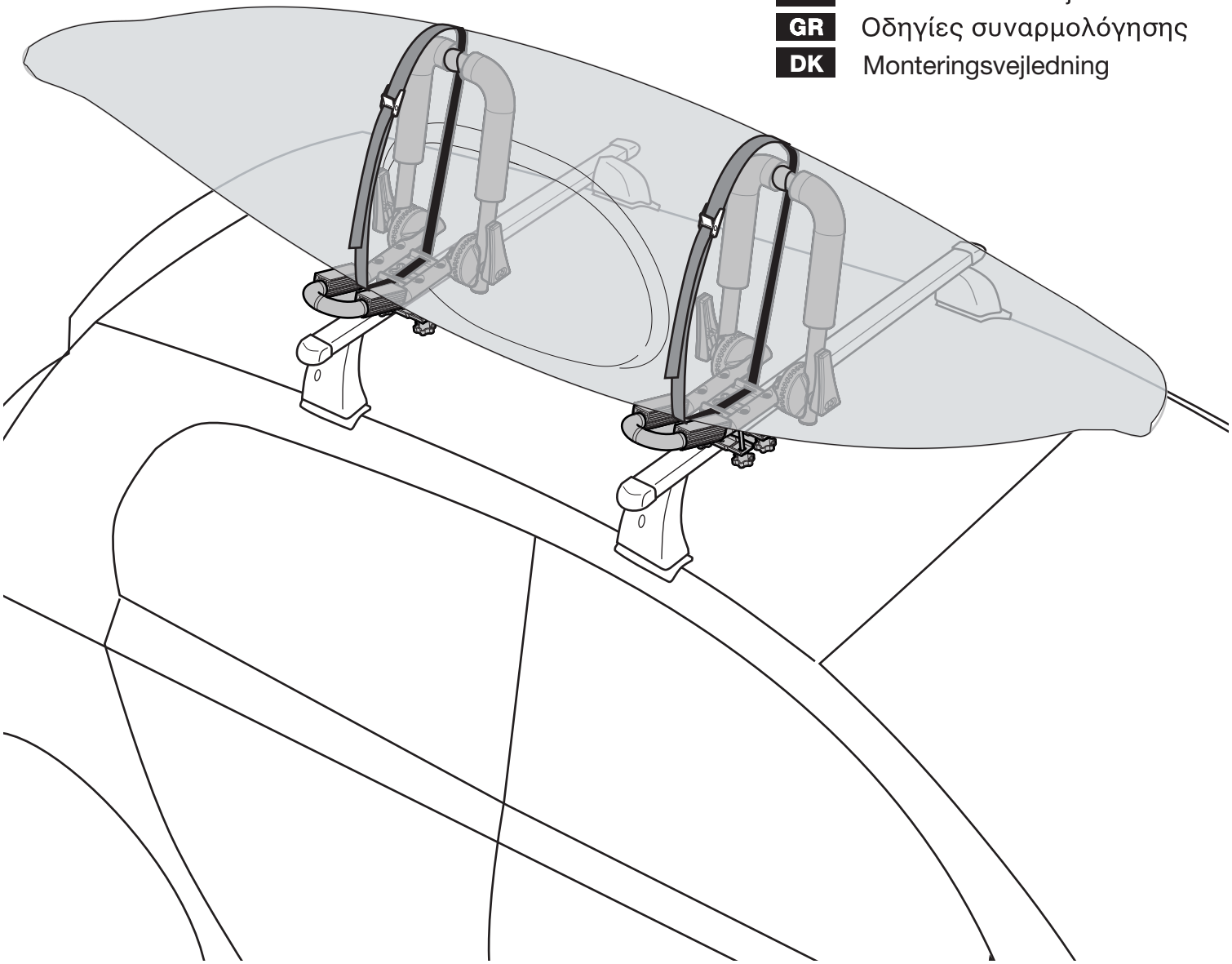

N°	UNIVERSAL	Q.
1		4
2		8
3	6 x 95	8

N°		Q.
4	6 x 12	8
5	2,5 MT	2
6		4
7	5 MT	2

N°	12 or 20mm	Q.
8	M6 x 16 S12	4
9	M6 x 17 S20	4
10		4
11		1

1

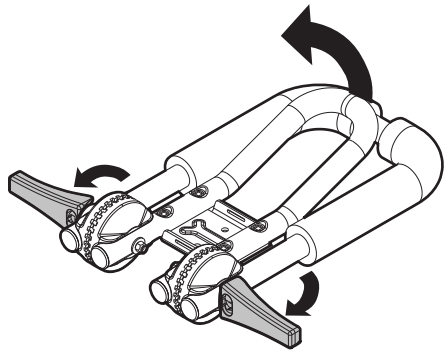

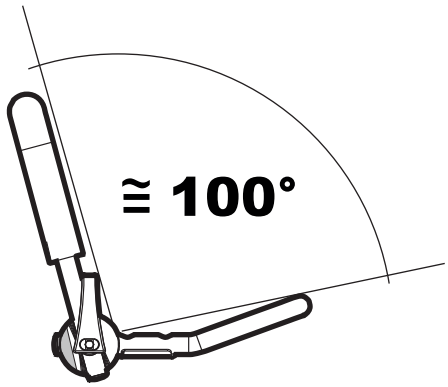

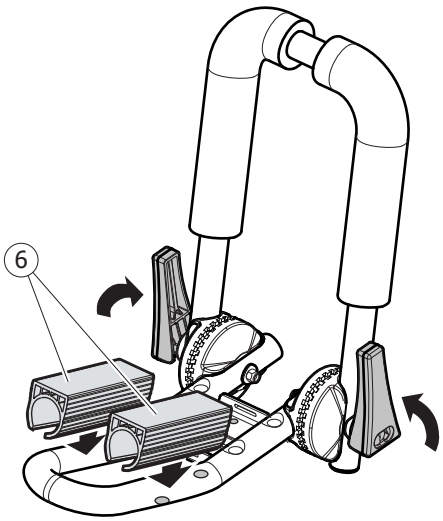

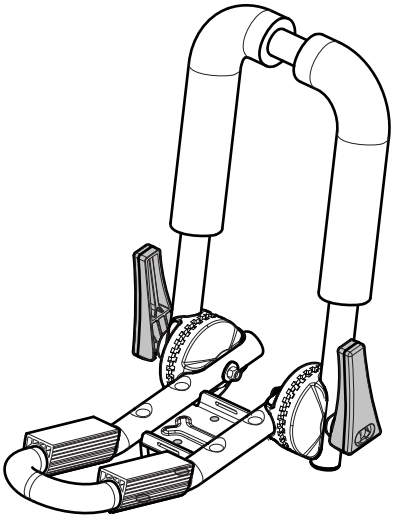

2

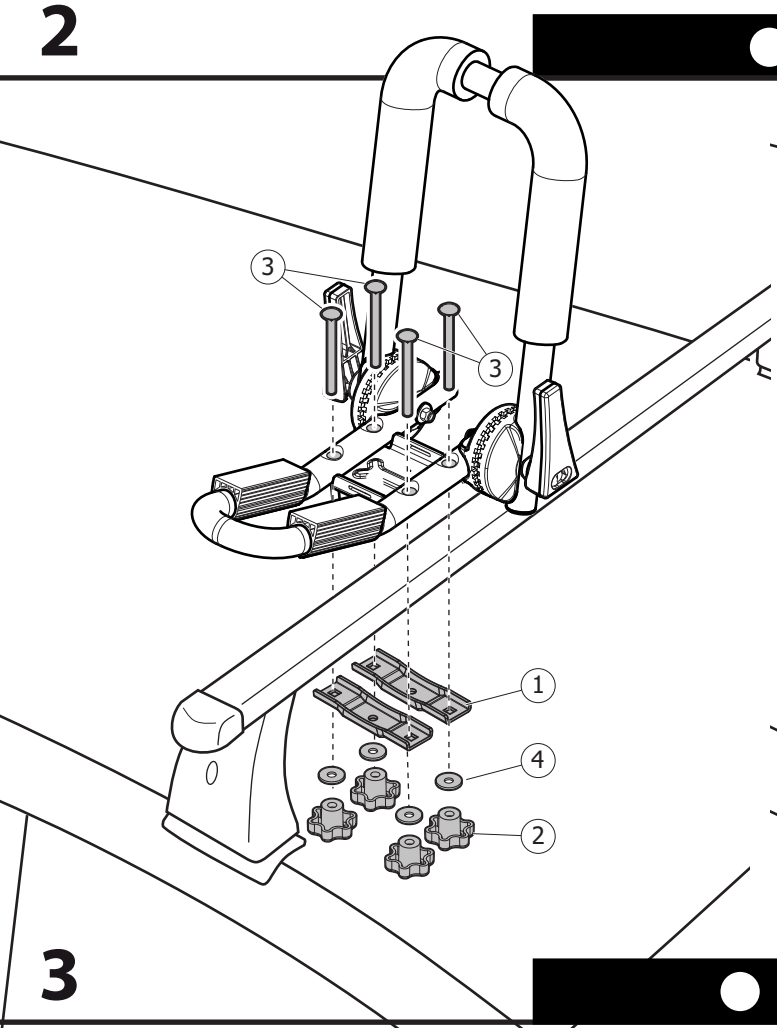

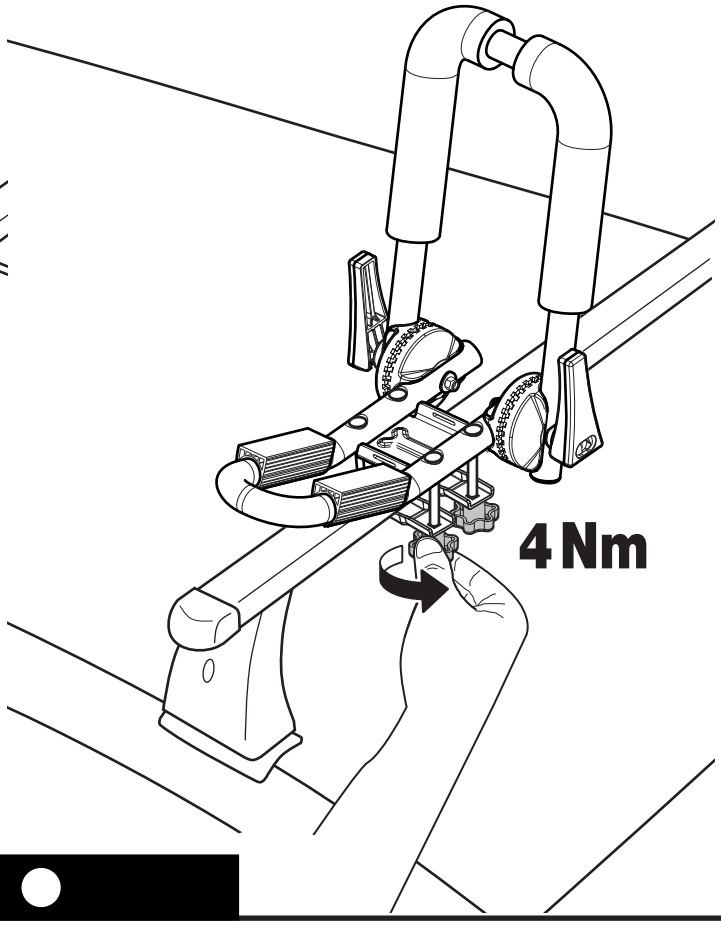

3

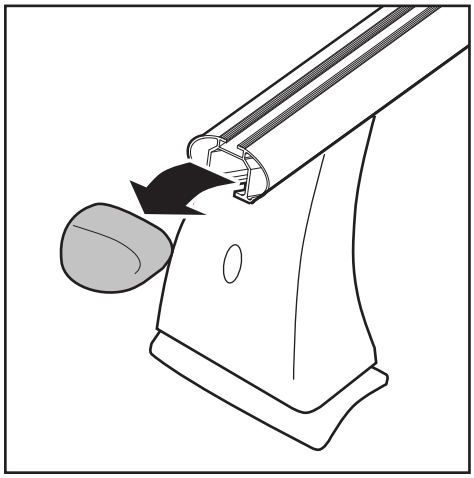

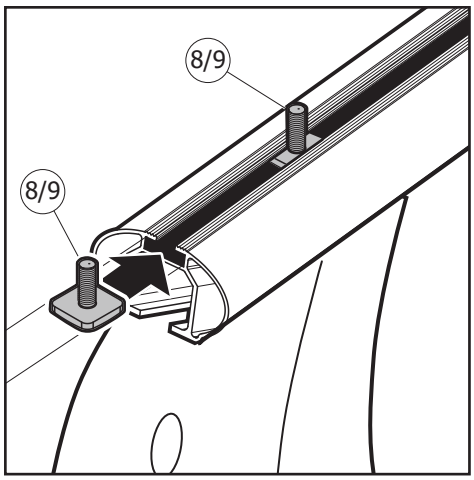

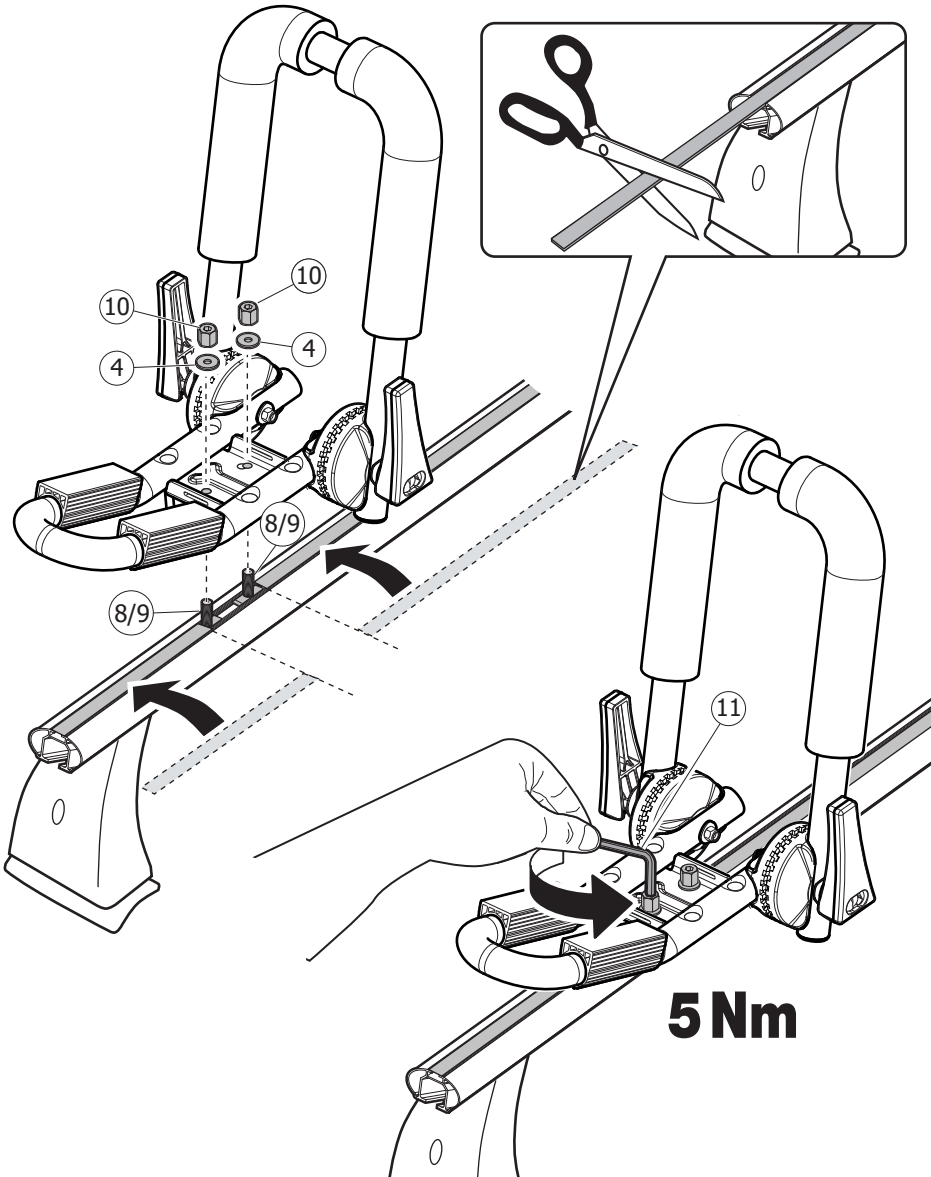

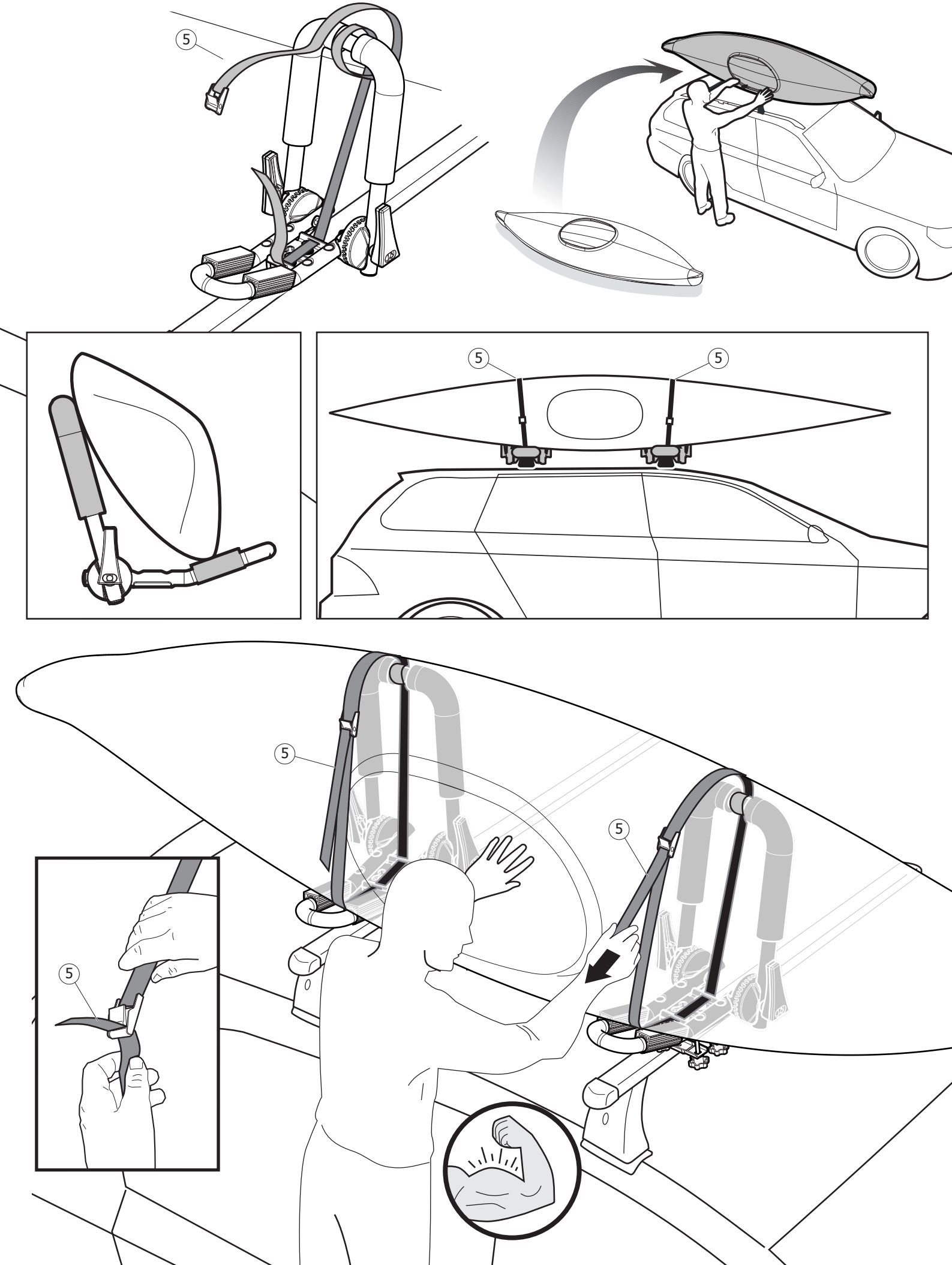
5
5
5
5
5
5

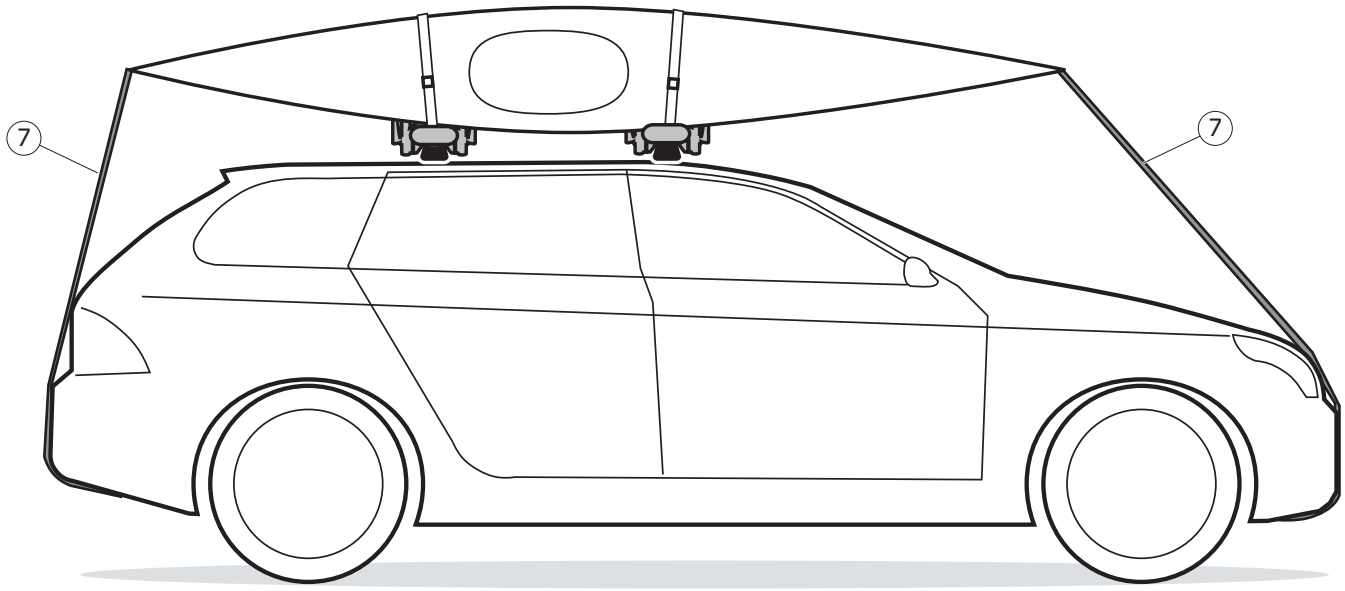
7
7

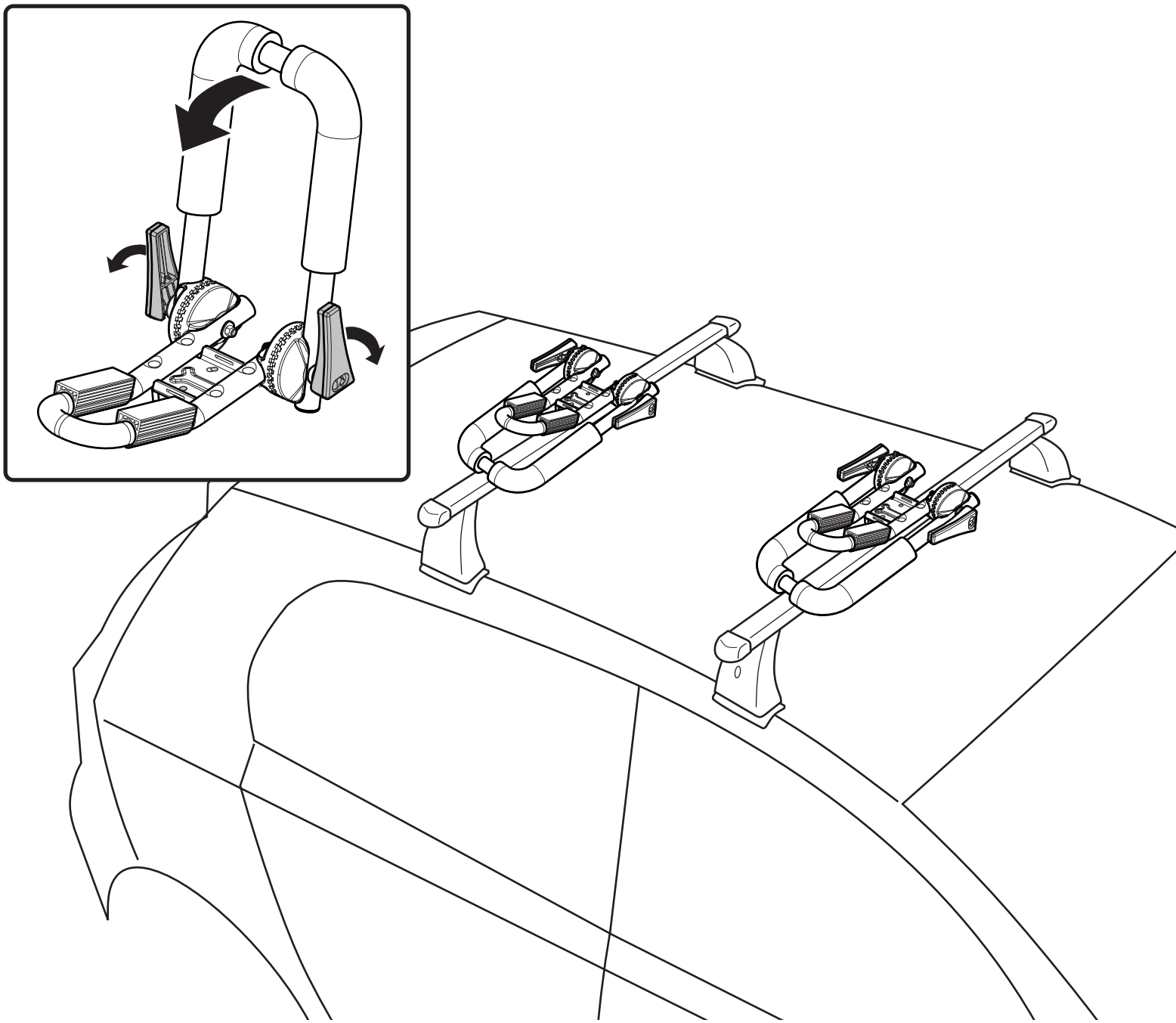

Cod. Art.	Cod. istr.	Data	Rev.	Creato da	Approvata da
000041900000	100041400000	30/03/12	A	EL	EL

F.LLI MENABÒ ®
Via 8 Marzo, 3 - Z.I. Corte tegge
42025 CAVRIAGO (RE) ITALY
Tel. +39-0522/942840 r.a. - 942798
Fax +39-0522/942948
e-mail: info@flli-menabo.it - http://www.flli-menabo.it